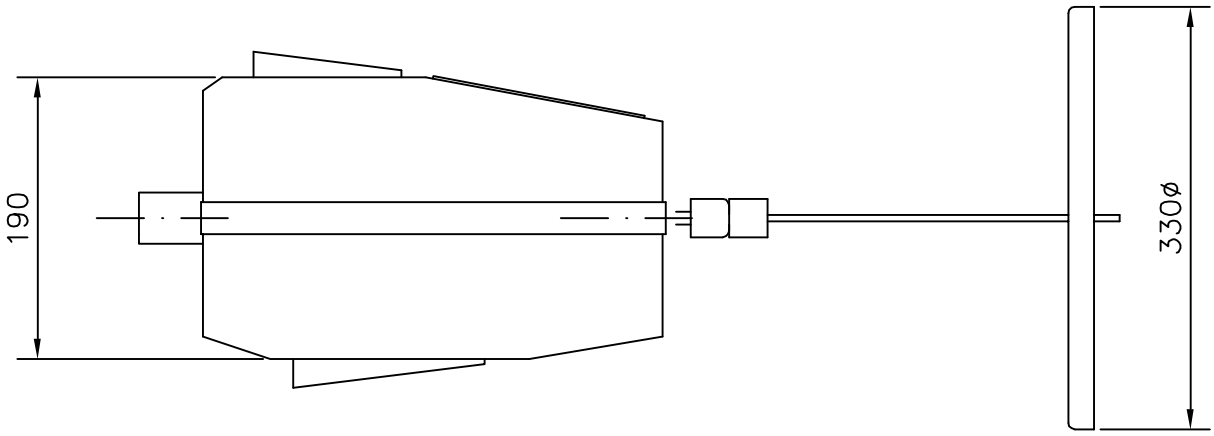

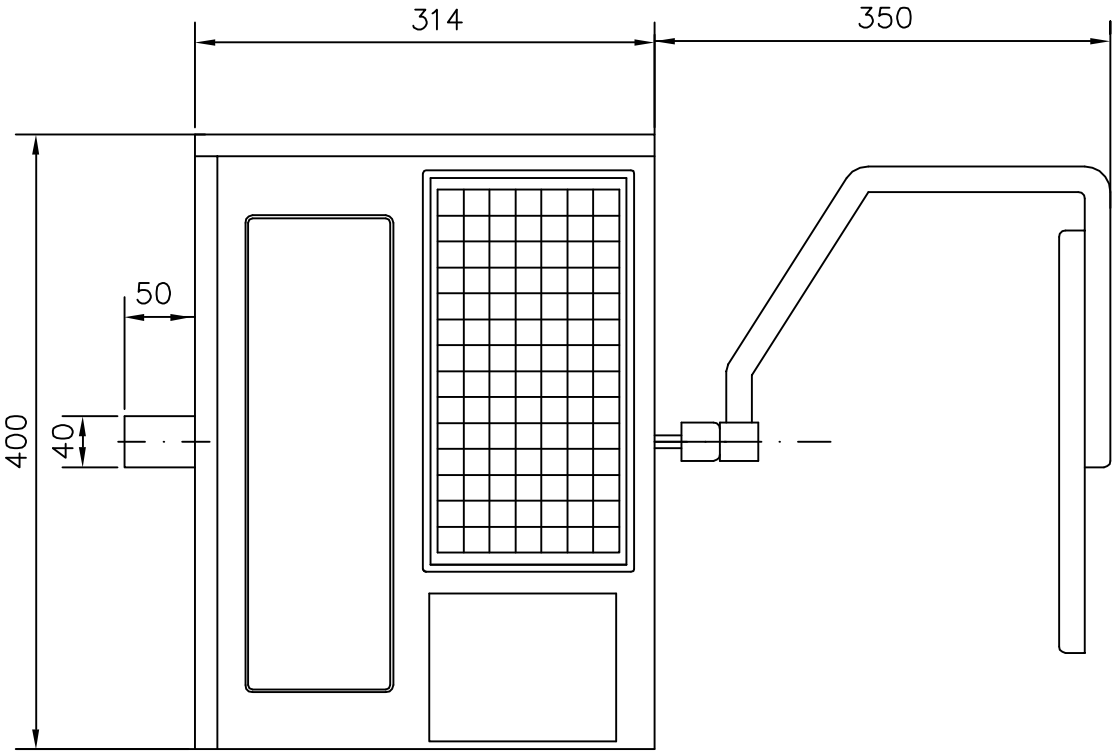

DIBUJO VALIDO Nº	10-11-05 JAVIER			
Conform.			Acabados	EPELSA
Dibuj.	10-11-05	JAVIER		
	Fecha	Nombre		
Material			Denominacion	76003023
Tratamt.			22 RL INOX.98T.	Sustituye a:
Escala:				Sustituido por: