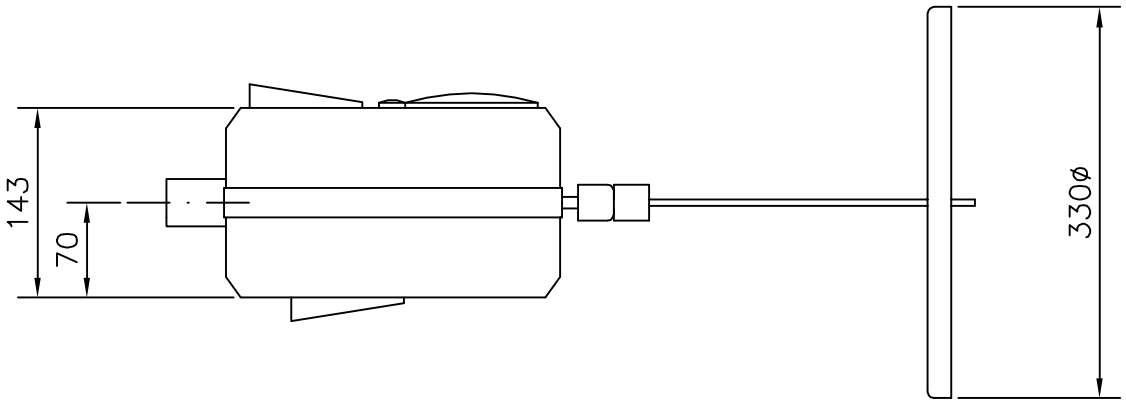

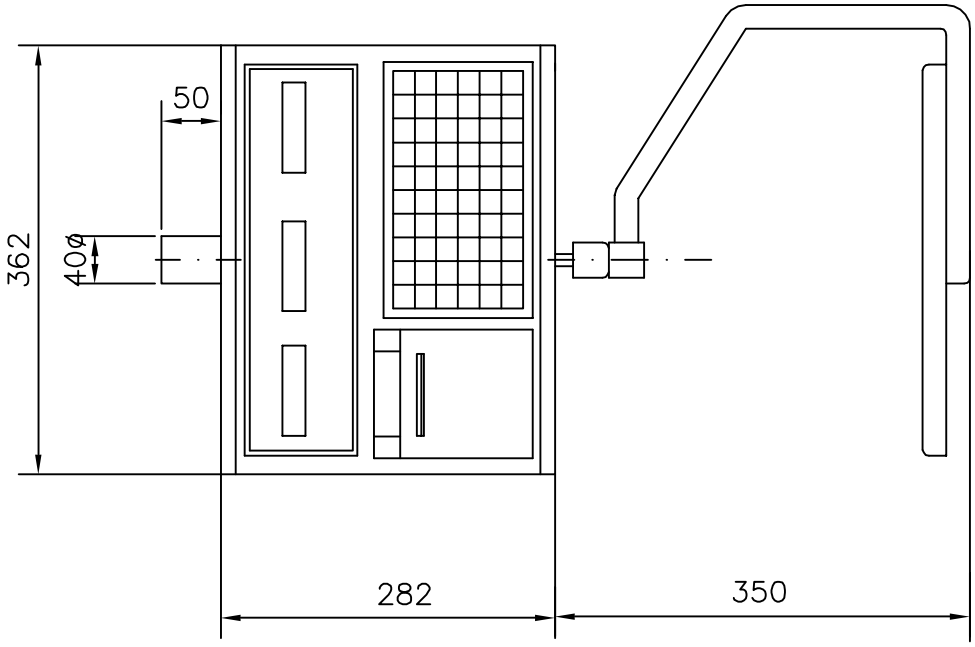

DIBUJO VALIDO Nº				
Conform.			Acabados	EPELSA
Dibuj.	10-11-05	JAVIER		
	Fecha	Nombre		
Material			Denominacion	76003022
Tratamt.			22 V14 INOX. 98T.	Sustituye a:
Escala:				Sustituido por: