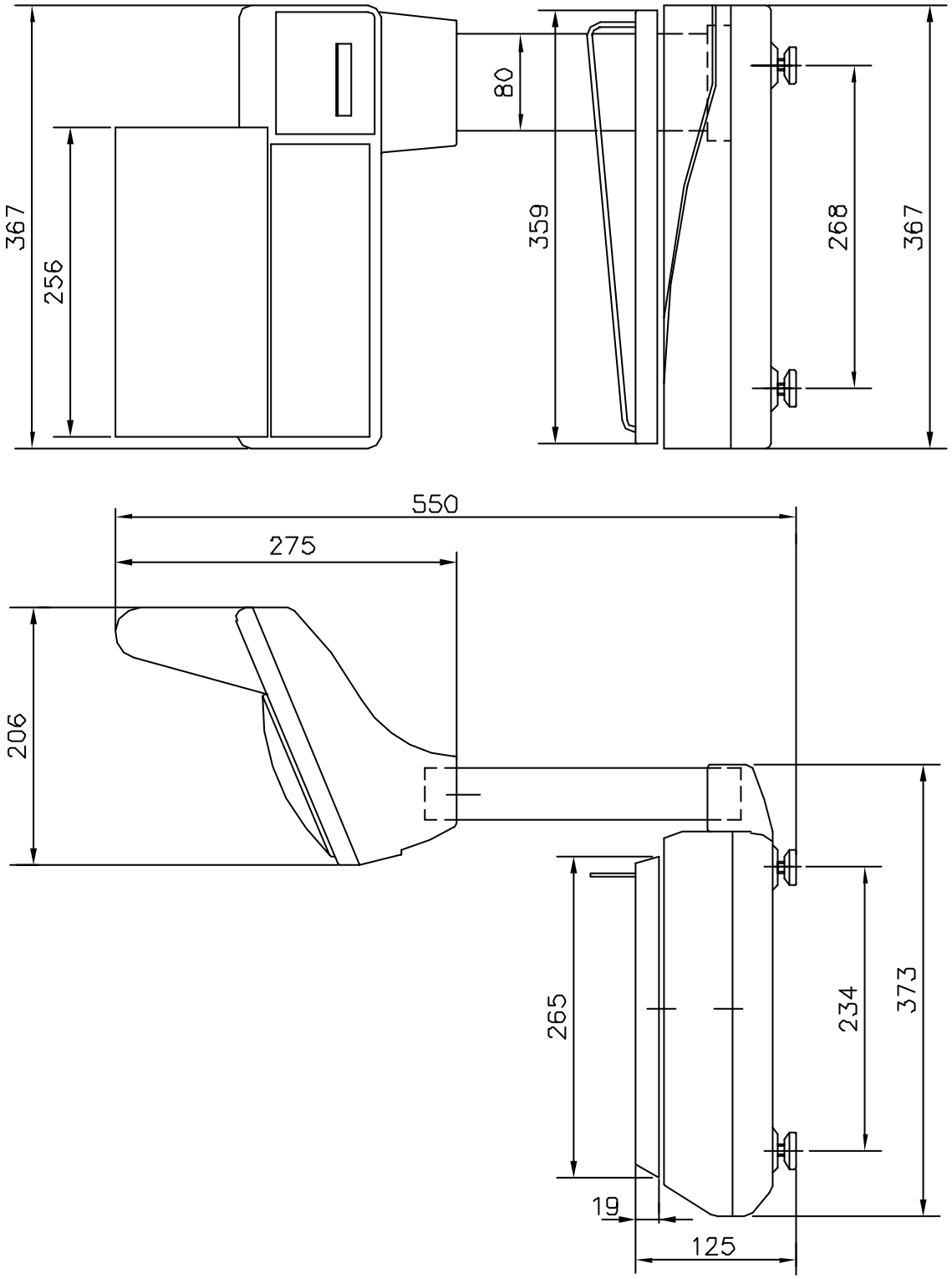

SOLUD VALIDO Nº	30-9-08 JAVIER	0		
Confirm.			Acabados	EPELSA
Dibuj.	30-9-05	JAVIER		
	PAPA	Hombre		
Material			Denominación	76003006
Peso			P21 IV4/50	
ESCALA:	1:5			