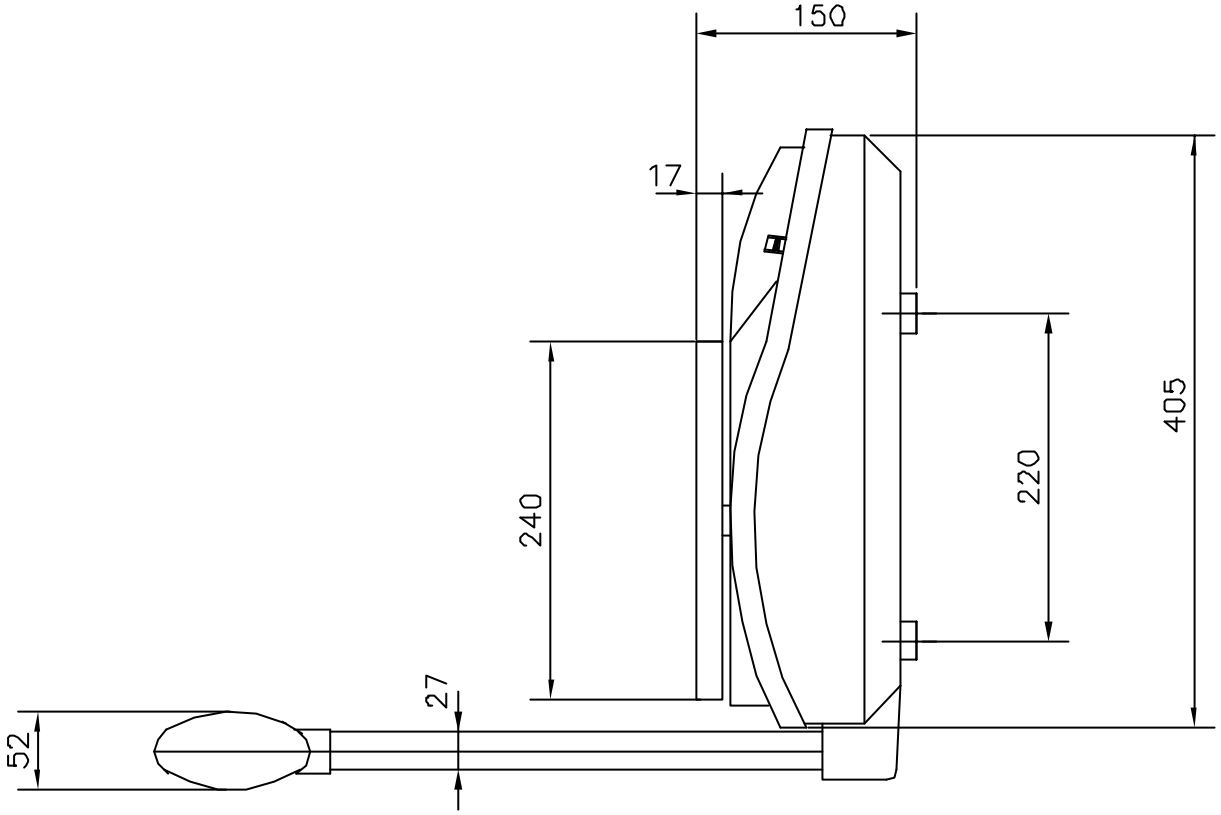

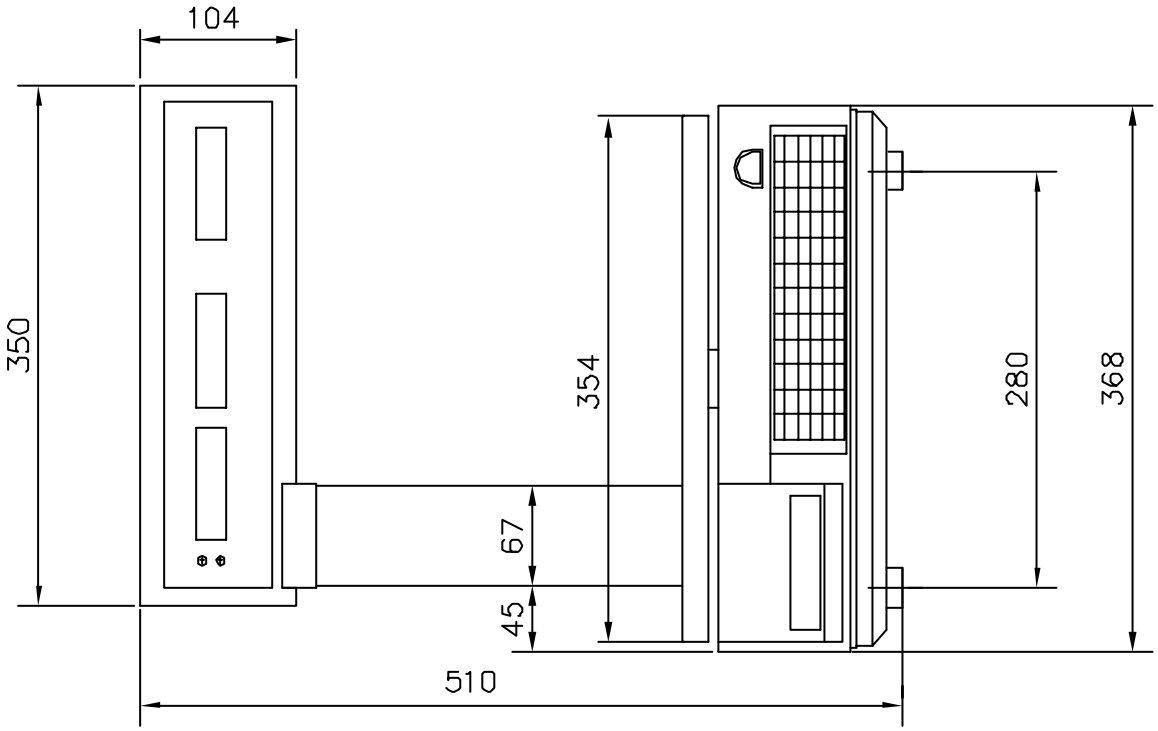

SOLUD VALIDO Nº	24-8-06 JAVIER	a		
Confirm.			Acabados	EPELSA
Dibuj.	24-8-06	JAVIER		
	PAPAS	Nombre		
Material			Denominación	76003003
Peso:C			11 IV4/50	Modificaciones
ESCALA:	1:5			Modificación para