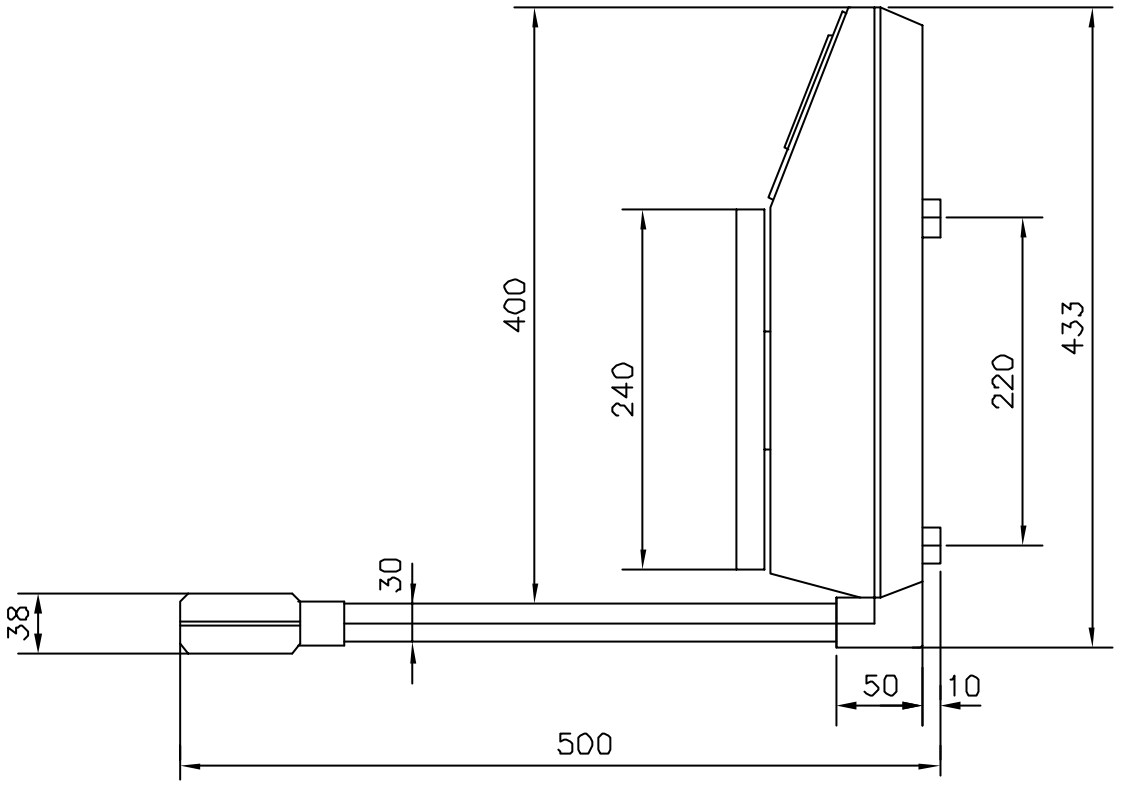

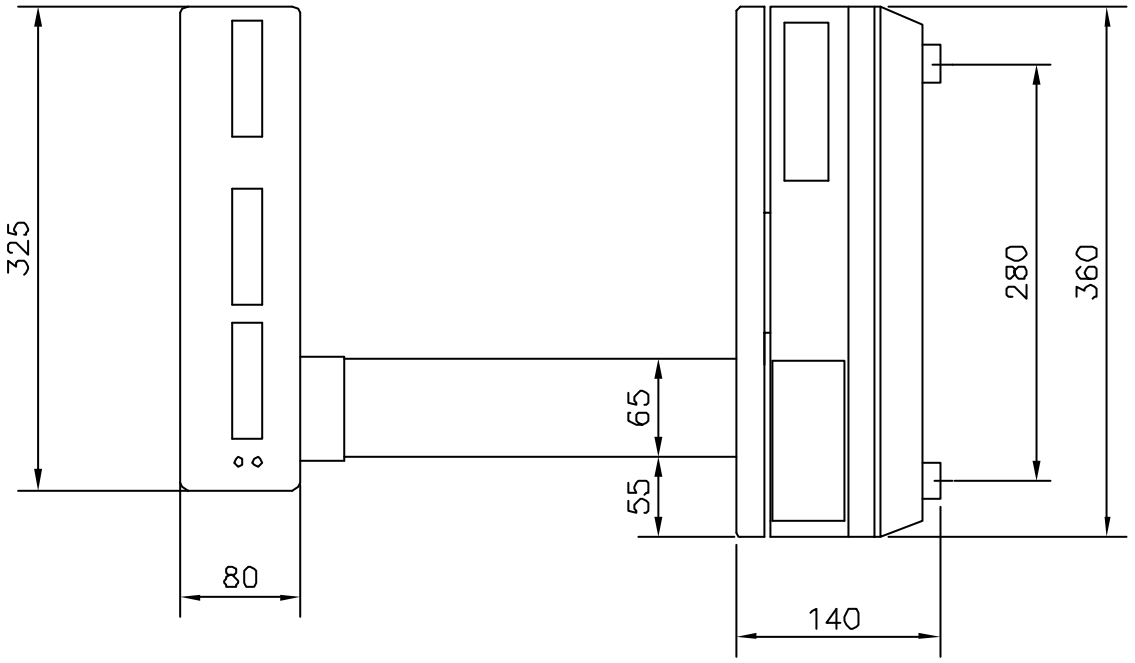

SOLUD VALIDO Nº	3-12-04 JAVIER	0		
Confirm.			Acabados	EPELSA
Dibuj.	2-12-04	JAVIER		
	Fecha	Nombre		
Material			Denominación	76003001
Peso			11 PPI/20 INOX	Modificado en
Escala				Modificado para