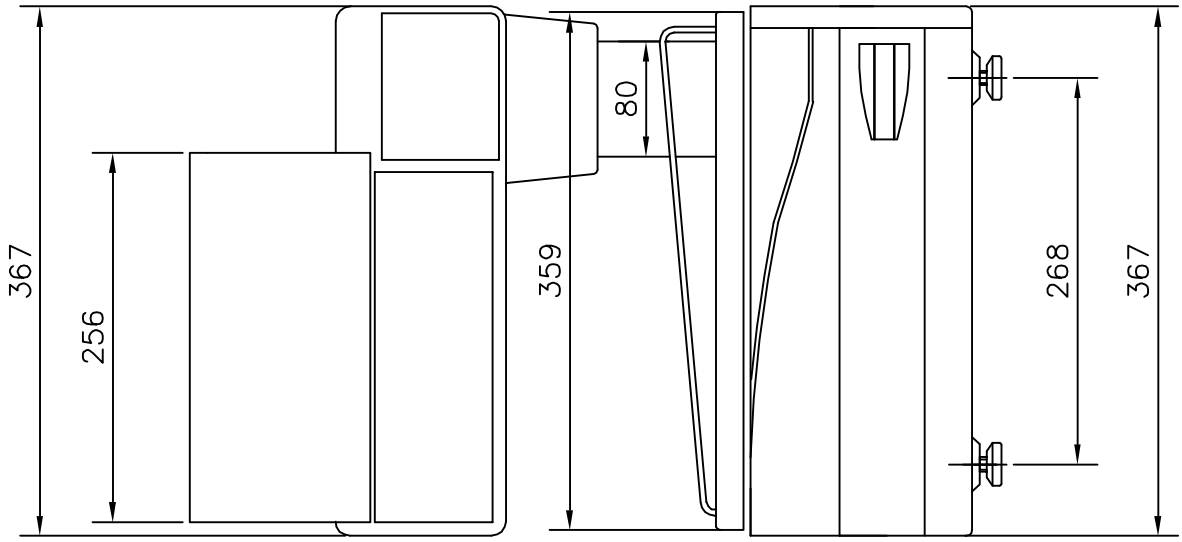

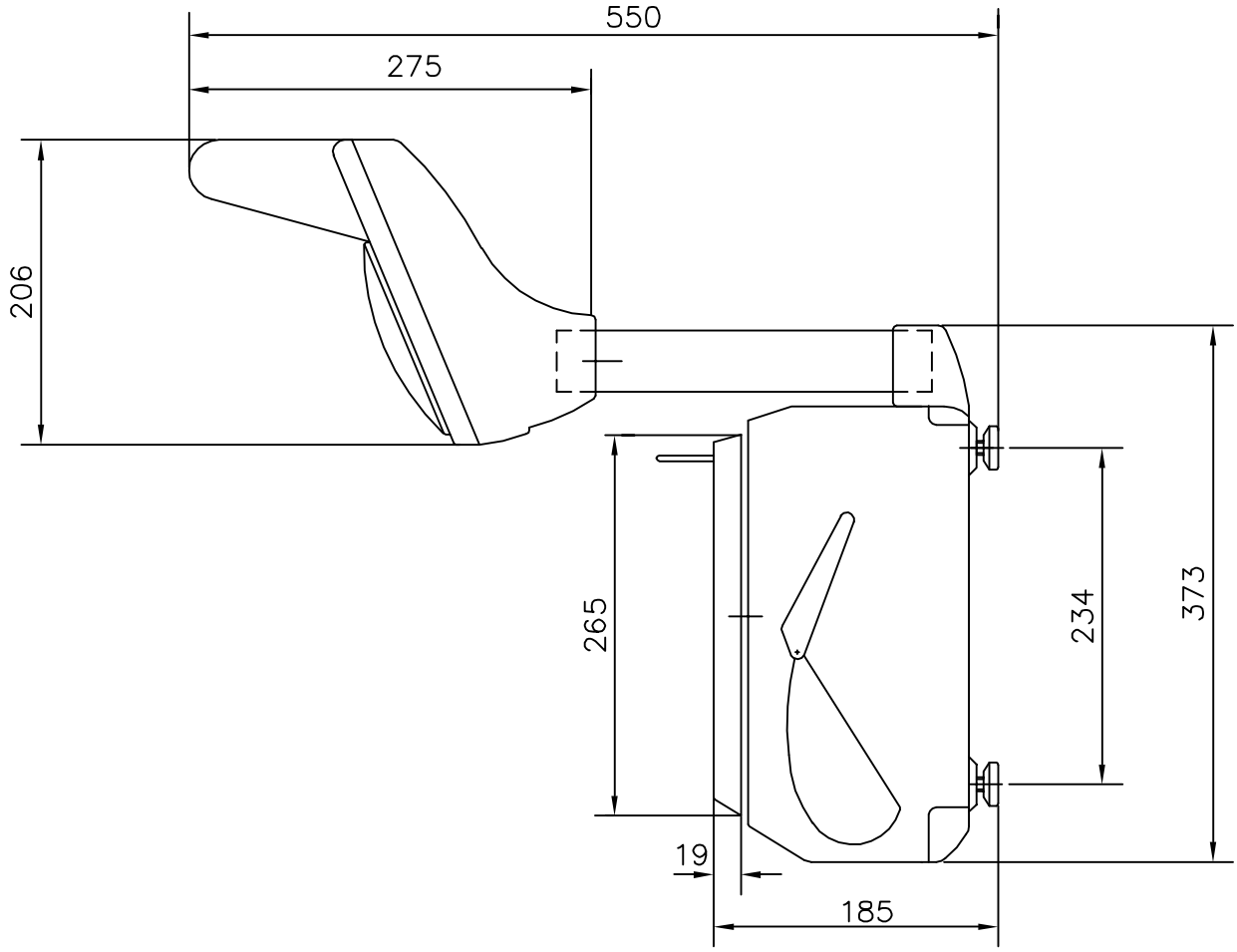

DIBUJO VALIDO Nº	10-11-05 JAVIER	0		
Conform.			Acabados	EPELSA
Dibuj.	10-11-05	JAVIER		
	Fecha	Nombre		
Material			Denominación	76003020
Tratamt.			20 RL. 98T.	Sustituye a:
Escala	1:5			Sustituido por: