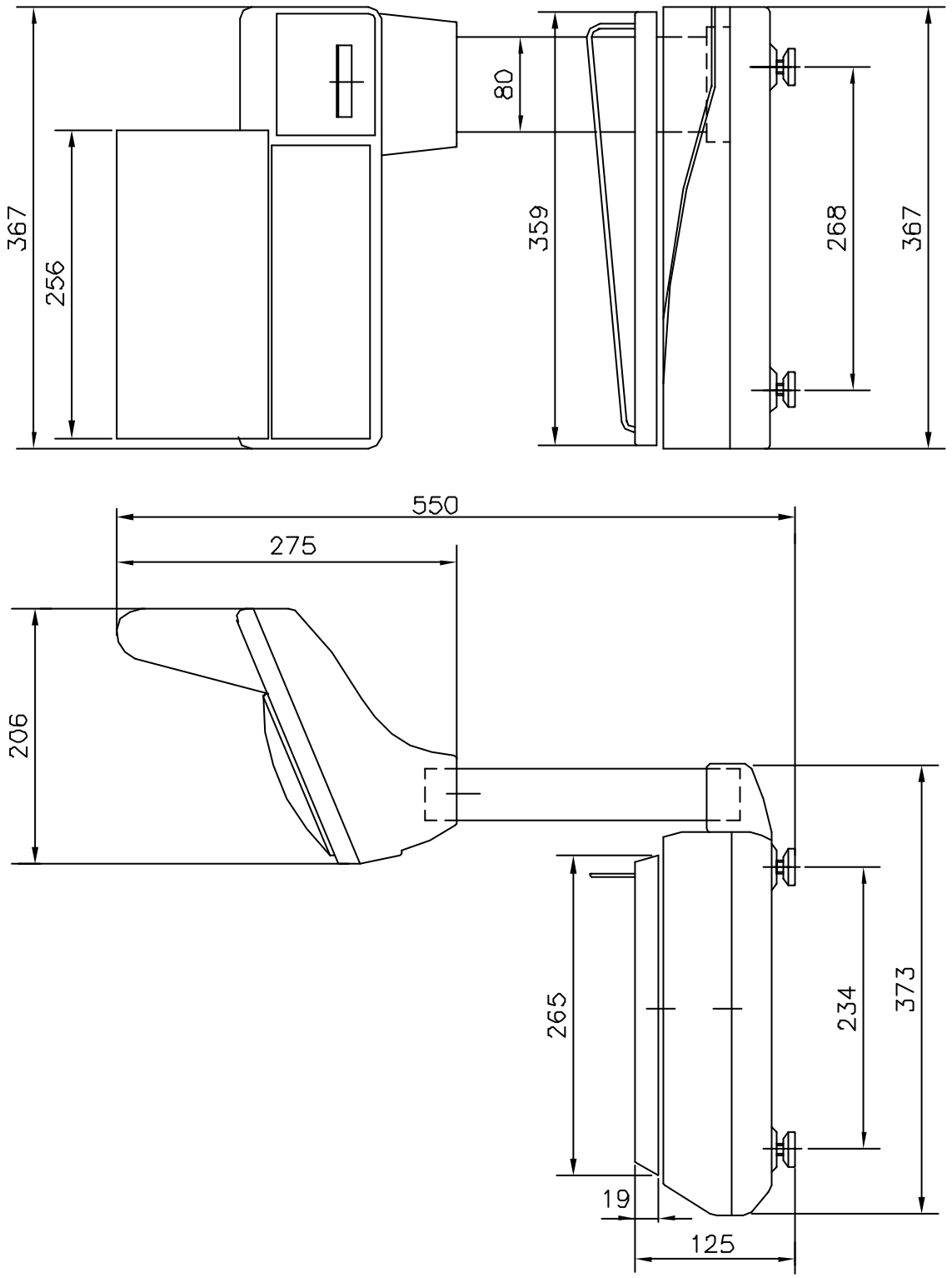

BRUTO VALIDO Nº	27-3-08 JAVIER			
Confirm.			Acabados	EPELSA
DIBUJ.	27-2-06	JAVIER		
	PAPAS	Nombre		
Material			Denominación	76003019
Peso			20 V14. 98T.	
ESCALA:	1:5			